様式4−5

カーチェックシート

JAAI

代替予定車両	
査定証No.	
査定日	3年 6月 20日

クラス 特C 特B 特A Ⅰ Ⅱ Ⅲ Ⅳ 軽　駆動 [✓ FF] FR 4WD（　）　ループ H·M·S　輸入車 特 Ⅰ Ⅱ Ⅲ Ⅳ Ⅴ Ⅵ　[正規·新並·中並]　ハンドル [左·右]　問診：スペアキー　有、無

外　装（乗・商用）	塗装 小	塗装 大	板金 小	板金 大
標準減点	20	30	30	50
その他 サイドシル	10	15	30	50
ピラー、リヤエンドパネル	10	15	15	20
ラジエータコアサポート	10	15	15	20
コーナー、フェンダ（キャブ）	10	15	15	20
サイドパネル（ドア有り）	20	40	30	60
〃　（ドア無し）	20	50	30	70
ルーフパネル（乗）	20	40	50	80
〃　（キャブワゴン）	20	55	50	110

価値　波状の修理跡・交換跡 10
塗り替跡（一般）100・（特殊）250

	修理		交換
印バンパー スポイラー 乗用車（1本）	15	30	50
乗用車（左右分割式）	10	20	25
商用車	(5)10	(10)20	(20)30
サイドスポイラー・サイドシルカバー	10	20	30
ガーニッシュ（アウターパネル）	10		15
ミラー 電動ドアミラー（ウインカー、電格）	5		30
電動ドアミラー（電格）	5		25
電動ドアミラー	5		20
ドアミラー	5		15
バン、トラック用ミラー	5		10
メッキ フロントグリル	−		15
モール1本	−		5
マッドガード1個			5

ガラス	価値減点	交換	カメラ付
フロント　カラー	20	100	150
他	20	65	100
フィルム貼り	修理	10	

外板		
小	A4サイズ　未満の傷、凹み	カードサイズ未満の傷、凹み　1ヵ所10点
大	〃　以上の傷、凹み	
交換	パネル総面積の1/2以上	

[✓ S]・C・H/T・H/B
B/W・B/V・C/W・C/V
カブリオレ・オフロード

ドア数 2. 3. [✓ 4] 5

ミッション [✓ F] C.D　[✓ A/T] M/T・CVT　3. [✓ 4] 5. 6　他（　）

修復歴	有・無
問診	有・無
塗色	ソリッド [✓ メタリック] パール ツートン カラー（シルバー　） コード（123C　）
走行	メーター　km 推定　0 0 0 km

記号	A	U	B	W	S	C	T	H	X	P	M	L
状態	傷	凹	曲	波	錆	腐	裂	穴	換	退	跡	文

貨物車	ボンネット	キャブ	ワイド	全低床	超低床	高床	ロング	木製	スチール	アブロック	その他（　）
	トラック一式塗装	全塗装 150	キャブ 100	荷台 60							

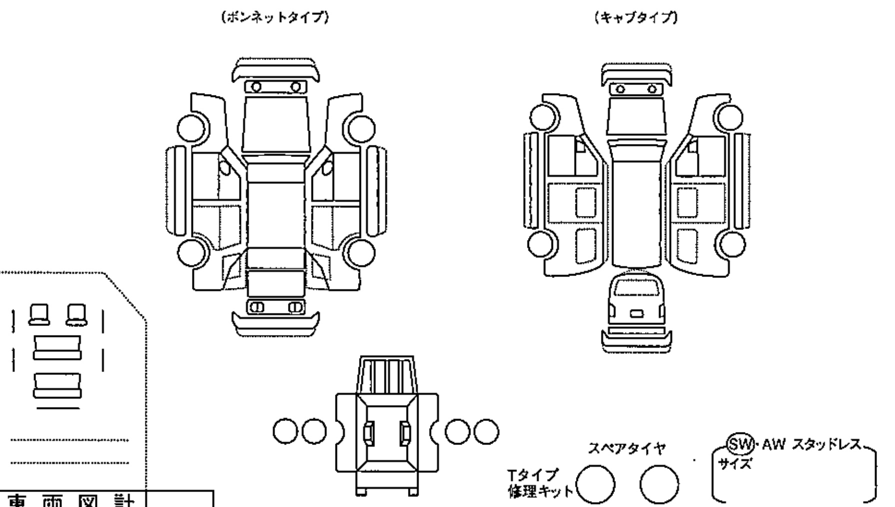

所有者	○○自動車販売
使用者	査定 太郎
登録番号	
登録（検査）年月日	年　月　日
初度登録(検査)年月	年　月
年もの（年式）	
使用経過月数	ヵ月
車名	
認定型式（検査証型式）	
通称名及びグレード	○○ GL
通称型式（シリアルNo.）	J A 1 0 0 G L E X ⑩ X S
エンジン（G. D. R. LP. HV）	型　ℓ
定員	人
積載量	kg
車台番号	
ボディサイズ	長さ　cm　巾　cm　高さ　cm
車検有効期間	年　月　日　残月数（　ヵ月）
自賠責保険	年　月　日　残月数（　ヵ月）
MC 後前	型式指定番号　類別区分番号
リサイクル券	[✓ 有]・無　車検時走行キロ　km
(特記)	
定期点検整備記録簿	有　無　年　月　日　km
入庫時	保証書・整備手帳　有　無 取扱説明書　有　無 走行キロ　km

内装減点	
価値減点 内装部分の傷、接着剤等跡	10
異臭（タバコ、ペット、芳香剤等）があるもの	40
ペット等の毛が付着しているもの	40
天井、内張り等にタバコのヤニが付着しているもの	40
内装の著しい汚れ（ルームクリーニングとは別）	5
修理 1cm未満のタバコのこげ跡、穴、破れ、ほころび2個以内 シートのへたり、天井のたるみ カードサイズ未満のシミ（1個）	10

外装（貨物）（キャブ、荷台）	塗装	板金 小	板金 大
標準減点	15	(10)25	(15)30
その他 フロントコーナーパネル	10	(5)15	(5)15
リヤコーナーパネル	10	(5)15	(10)20
フロントフェンダ	10	(5)15	(5)15
ステップ・ピラー	10	(5)15	(5)15
荷台特別 リヤゲート	10	(10)20	(15)25
ガードフレーム（鳥居）	10	(10)20	(15)25
前立	10	(5)15	(10)20
フロア（床）	10	(10)20	(15)25
リヤフェンダ	10	−	−
ダンプ各部点検調整	10		

車両図計（電装品を除く外装）	
みがき	5
内装計	
ルームクリーニング	10
小計	

年もの係数	
当〜3年もの	1.0
4年もの	0.9
5年もの	0.8
6年もの〜	0.7

エンジン・足回り・電装品	
Gエンジン、アイドリング不良・異音	20·60
Dエンジン、アイドリング不良・排気白	20·90
サスペンション、ストラット・ショック	25·20
ステアリングホイール SRS付・SRS無	70·20
マフラー サブ・メイン・触媒	30·40·60
バッテリー	20

タイヤ加減点（　）内加点 インチ	乗(5mm)	商(6mm)
19	35(8)	
18	30(7)	
17	25(6)	
16	17(5)	13(4)
15	13(4)	12(3)
14	10(3)	9(2)
13	9(2)	6(2)

アルミホイール評価 インチ	価値	交換
19	12	47
18	10	38
17	8	32
16	7	29
15	6	23
14	5	21
13	5	20

小計A −　小計B −

価値加点 当年もの1除く	
外装無傷加点	+40
外装無減点加点（みがき除く）	+20
内装価値加点（ルームクリーニング除く）	+20
機能価値加点（定期点検整備実施）	+15

小計C +

A+B+C		C	B	A	Ⅰ	Ⅱ	Ⅲ	Ⅳ	軽		車両本体計
+ −	×	2.2	1.8	1.5	1.4	1.2	1.0	0.8	0.8	=	+ −
	× 輸：	特	Ⅰ	Ⅱ	Ⅲ	Ⅳ	Ⅴ	Ⅵ			
		7.0	3.6	3.0	2.4	1.7	1.3	1.0			

商品価値	−	+
走行キロ（　%）多・標・少		
外板価値減点 ①・②		
修復歴減点 A・B・C		
事故修理費		
実費（　）×0.9		
ボディカラー加減点		
タイヤ 加点（　×　本）		
タイヤ 減点（　×　本）		
Tタイプ・修理キット	15	
SW、AW、カバー		
保証書 特Ⅰ Ⅱ（輸 特〜Ⅳ）	40 30	セット 10
整備手帳 Ⅲ Ⅳ 軽（輸 Ⅴ Ⅵ）	20 10	
取扱説明書	5	
商品価値加減点		
商品価値計	−	+

装備品	−	+
[✓ エアコン] デュアル [✓ 有] 無		
パワーステアリング [✓ 有] 無		
パワーウィンド [✓ 有] 無		
ABS [✓ 有] 無		
サンルーフ（電、手）有 [✓ 無]		
オートスライドドア 左右 有 [✓ 無]		
パワーバックドア 有 [✓ 無]		
革シート 有 [✓ 無]		
エアバッグ [✓ 有] 無		
アンテナ		
ナビ（イン・外） M・H（　）有 無		
ツインモニター 有 [✓ 無]		
カメラ類（　個）（フロント・サイド・バック） 有 [✓ 無]		
地図ソフト・取扱説明書		
オーディオ類（　）有 [✓ 無]		
フルスポイラー 有 [✓ 無]		
装備品計	−	+

基本価格	5 7 0 千円
加点合計（×換算率）	
車検残加点	
自賠責残加点	
減点合計（×換算率）	
査定価格	
査定士	
検収印	

H30.4改　一般財団法人日本自動車査定協会